OUVRE-PORTAIL

DIAGRAMMES SYSML

Rappel des relations entre les diagrammes SysML :

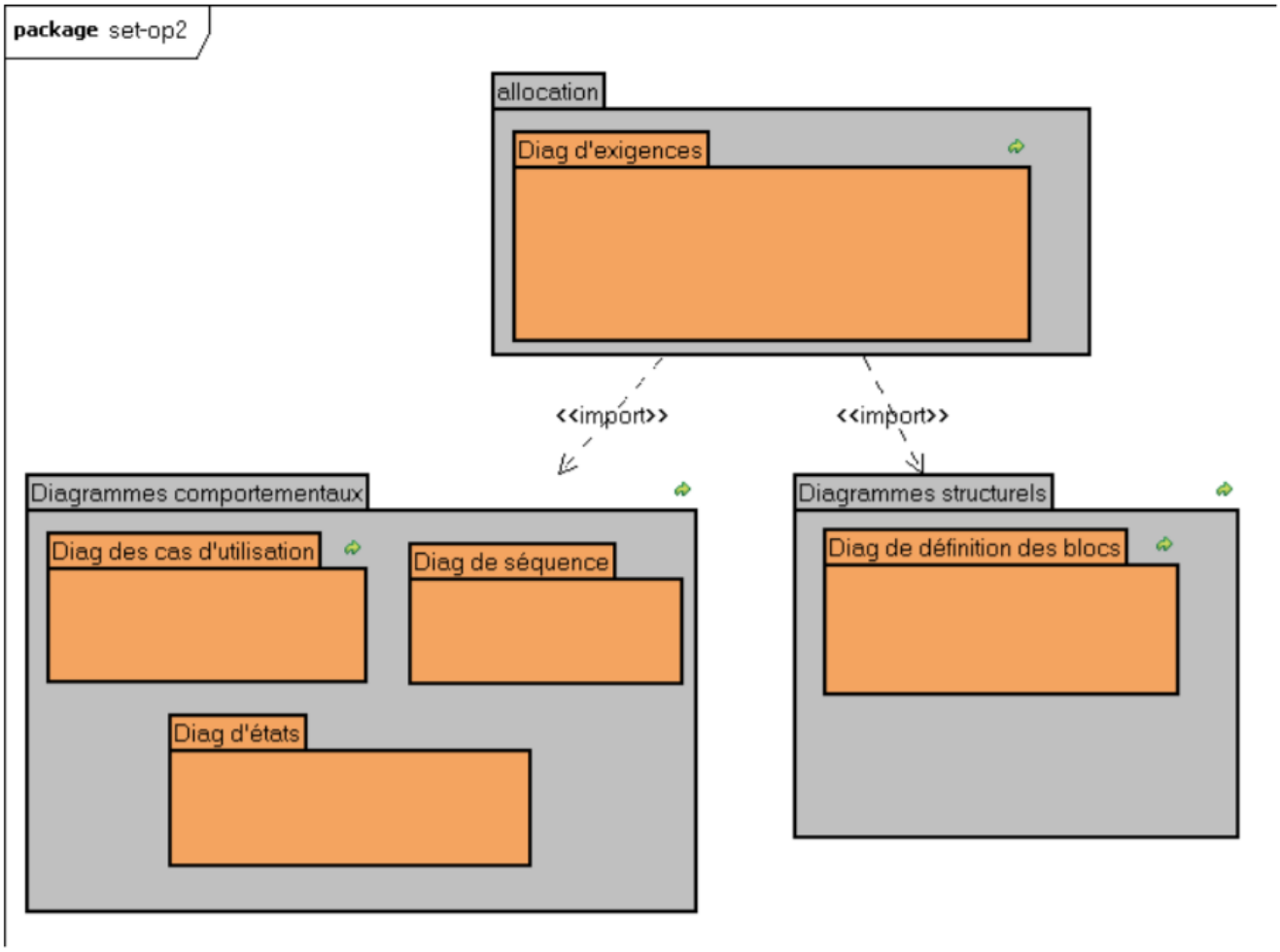

DIAGRAMME DES CAS D'UTILISATION

Cas d'un ouvre-portail autonome avec batterie et panneau solaire

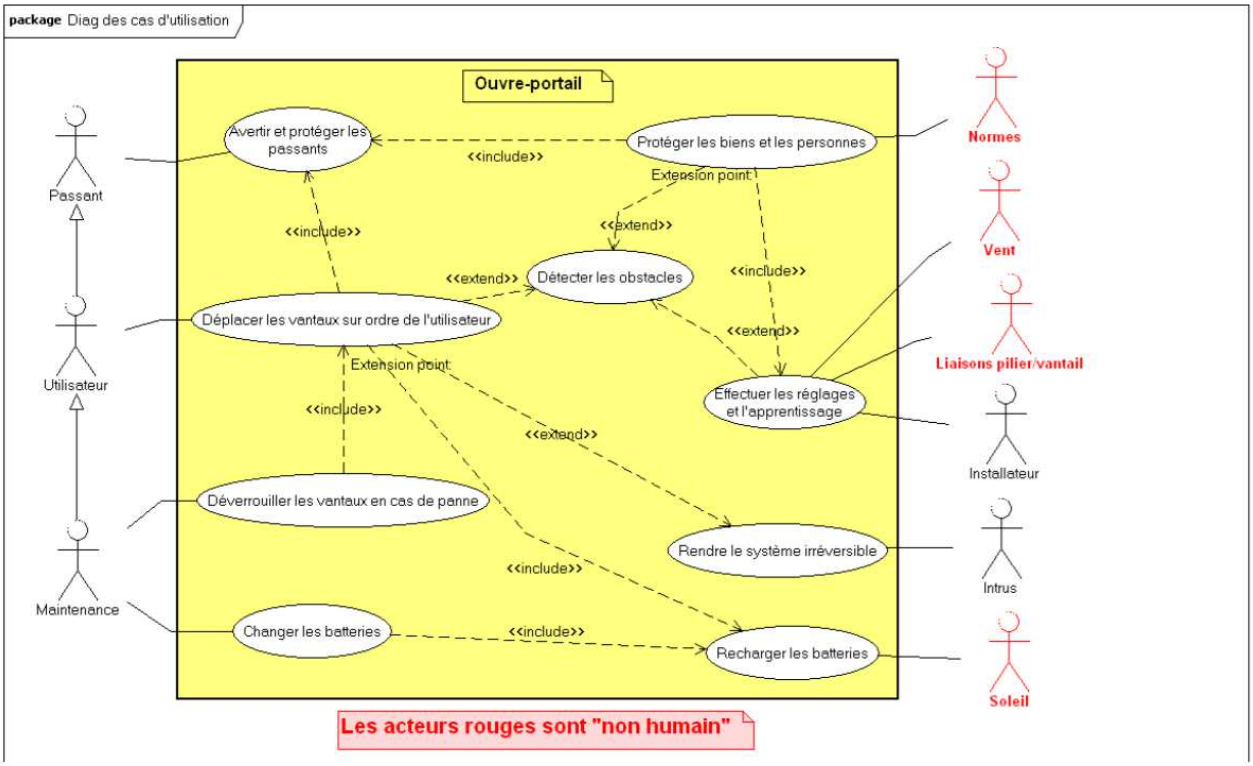

DIAGRAMME DES EXIGENCES

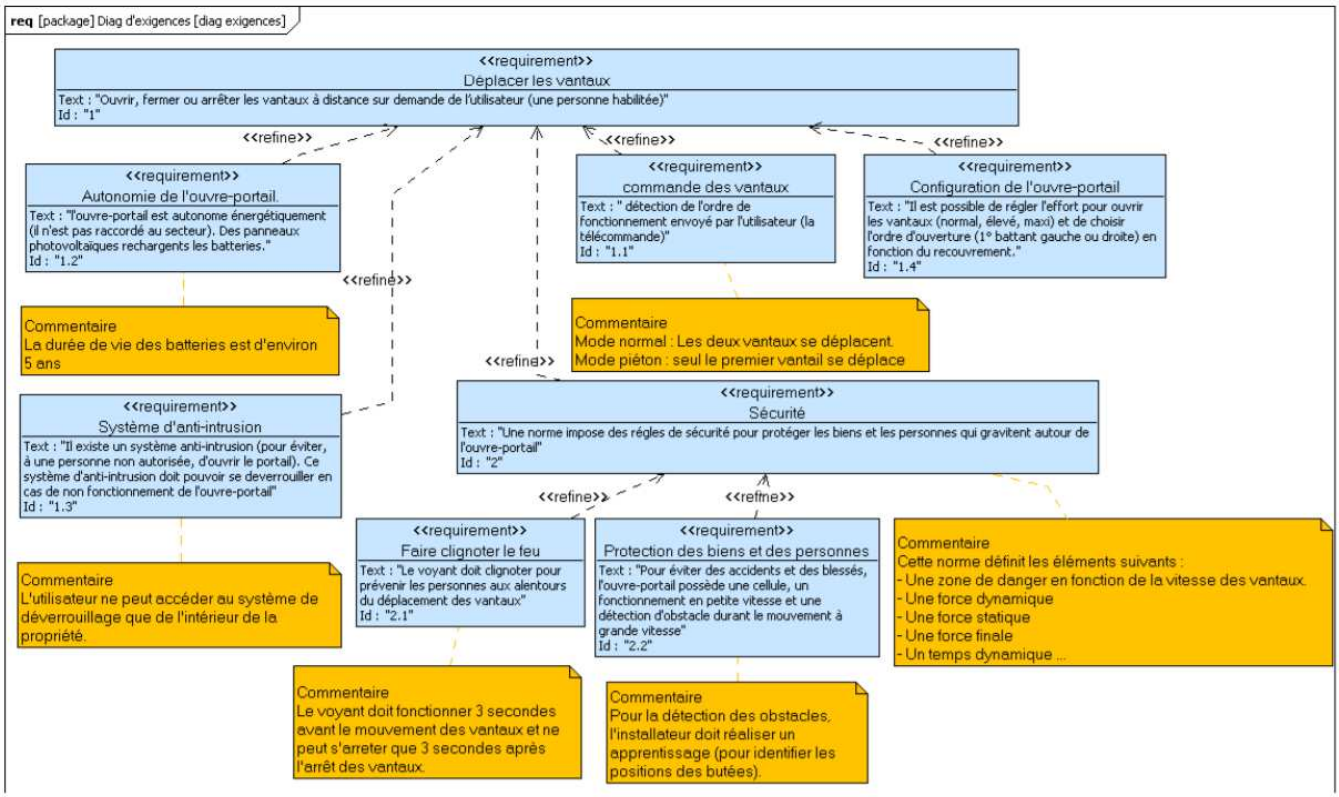

DIAGRAMME DE SEQUENCE

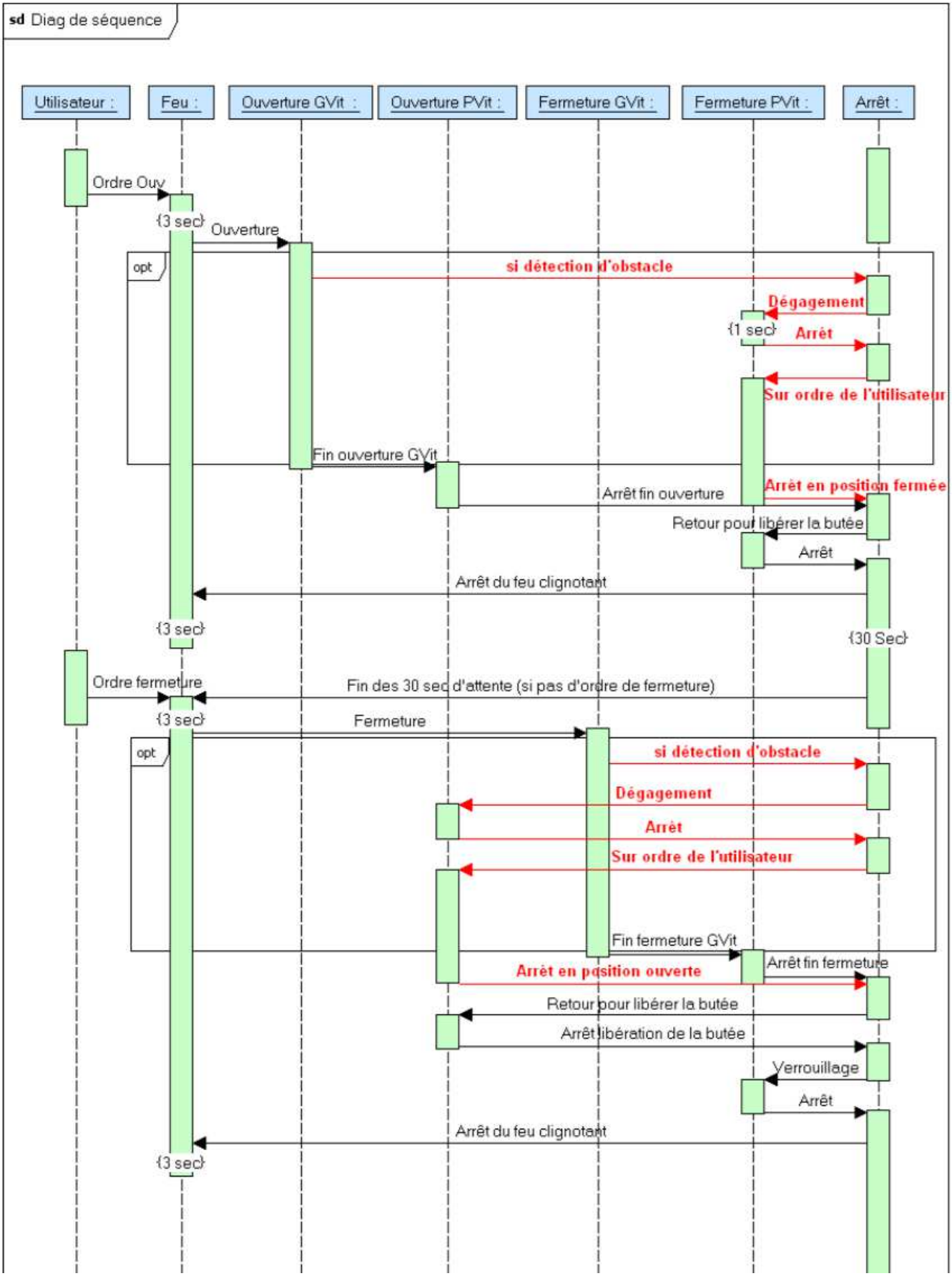

DIAGRAMME D'ETATS

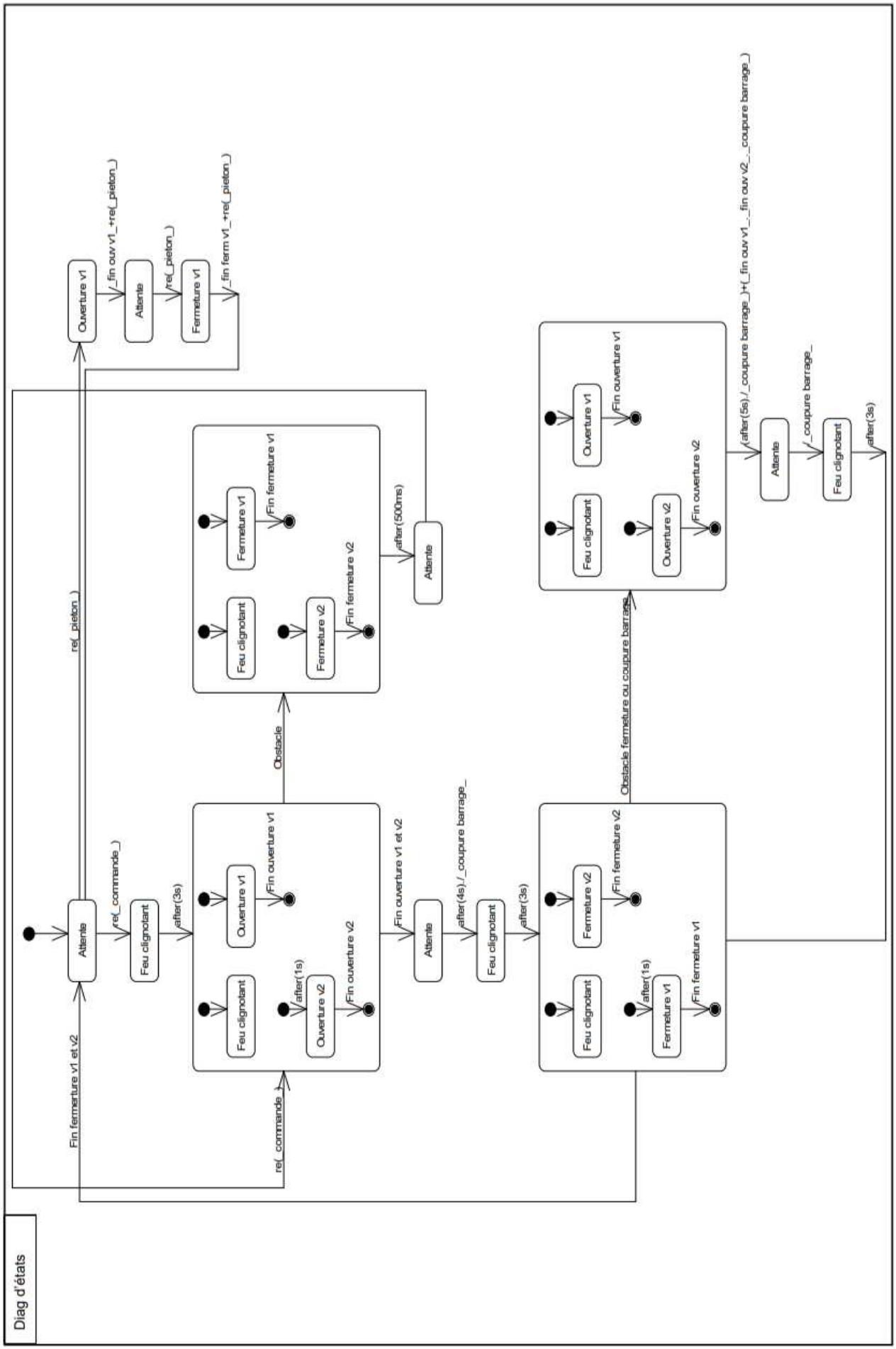
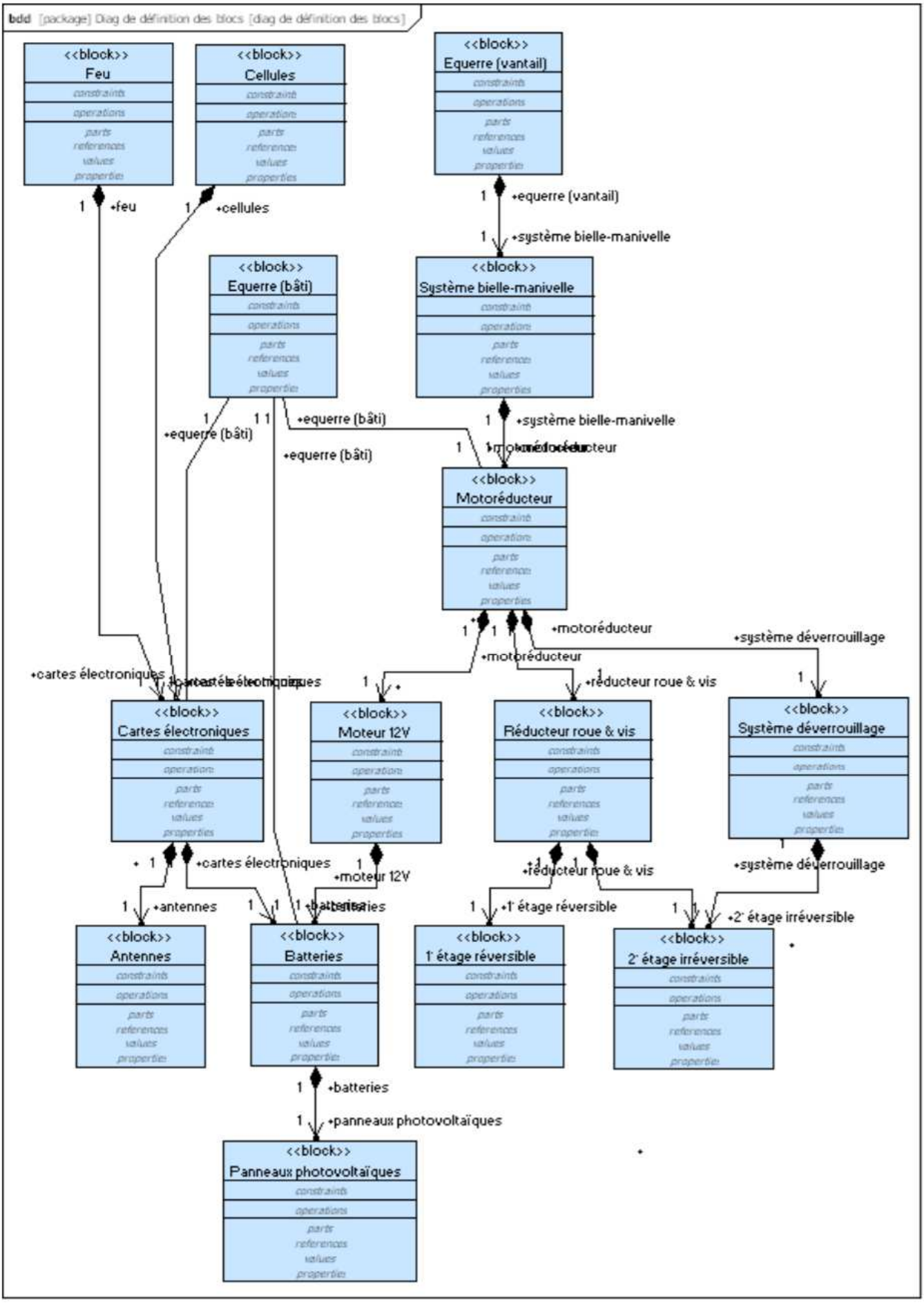
DIAGRAMME DE DEFINITION DE BLOC